Универсальные радиаторы Viessmann

© ООО «Виссманн»

Радиаторы отопления

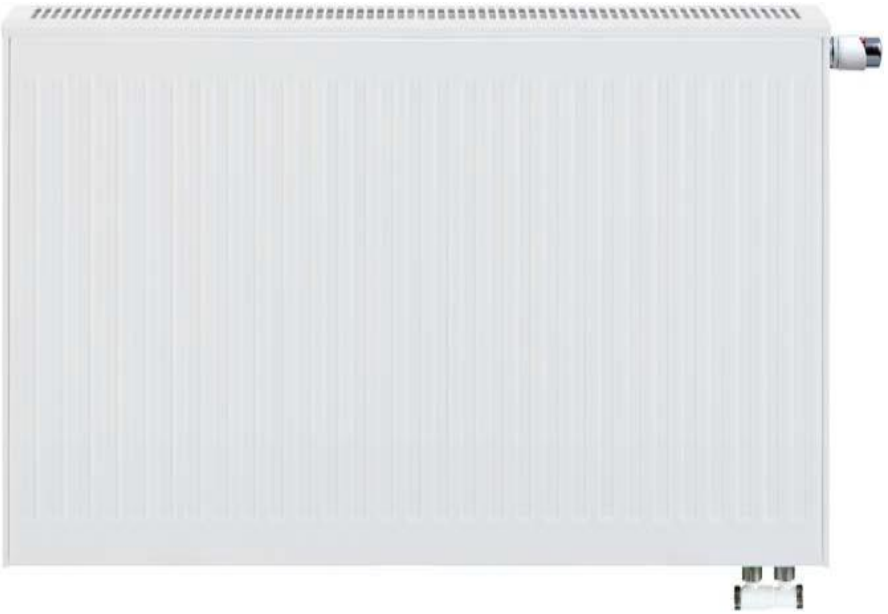

Универсальные радиаторы Viessmann

- Современные панельные радиаторы немецкого качества
- Производство в Германии на заводе с многолетней историей
- Гарантия производителя 10 лет
- Универсальность подключения (справа, слева или снизу)

- Обе панели лицевые, не важно какой стороной к стене а какой от стены. Это возможно за счет уникальной системы крепления
- Маркировка Viessmann

© ООО «Виссманн»

Универсальность подключения

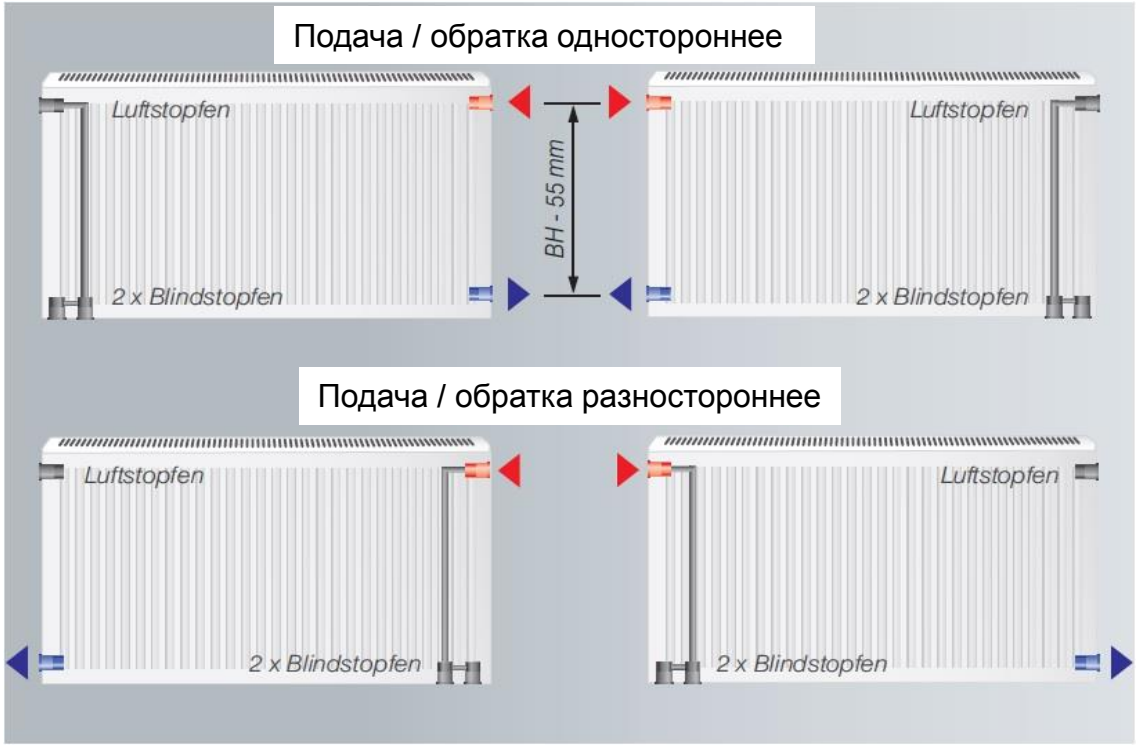

- Подключение с одной стороны подача / обратка справа или слева
- Разностороннее подключение подача справа, обратка слева или подача слева, обратка справа

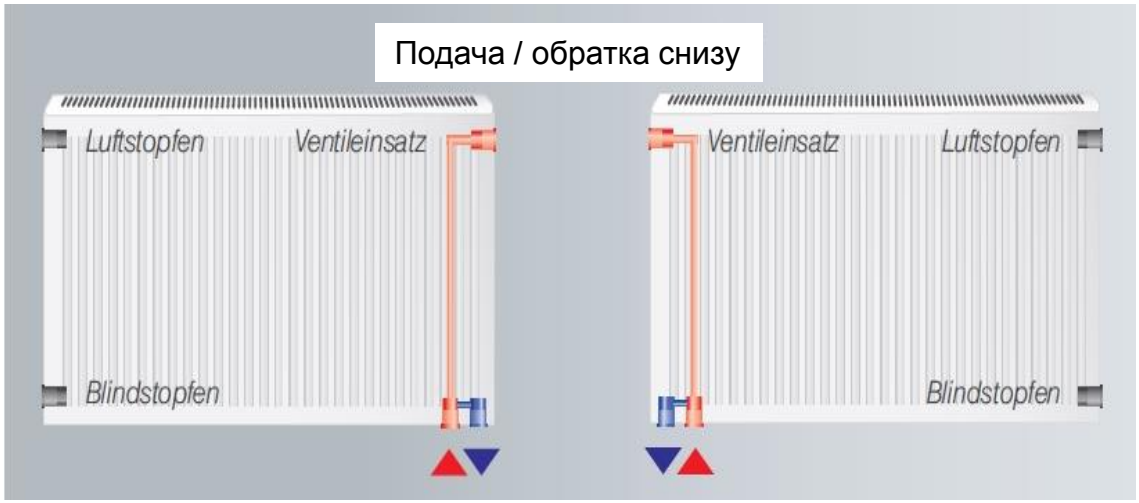

- Подключение снизу справа или снизу слева

© ООО «Виссманн»

Универсальность монтажа

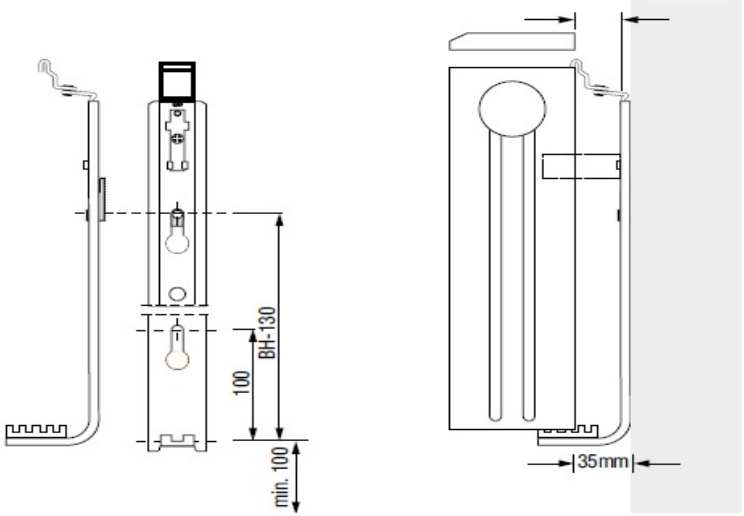

- Обе панели лицевые, не важно какой стороной к стене а какой от стены. Это возможно за счет уникальной системы крепления
- Простая и надежная система креплений позволяет быстро монтировать радиатор **не снимая защитной пленки** до ввода в эксплуатацию или до окончания отделочных работ
- Легкосъемная декоративная крышка, выполненная в оригинальном дизайне, обеспечивает простоту монтажа и удаления пыли.

© ООО «Виссманн»

Монтажные размеры

	mm		
Typ 20	76	5 Anschlussmuffen G ½ IG (alle Bauhöhen)	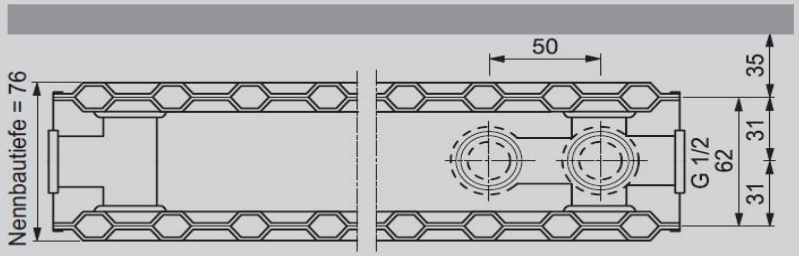
Typ 21	76		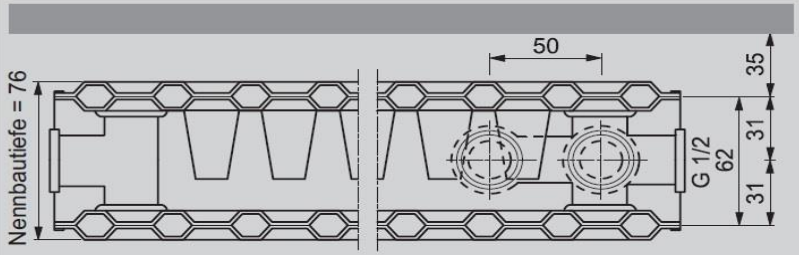
Typ 22	106		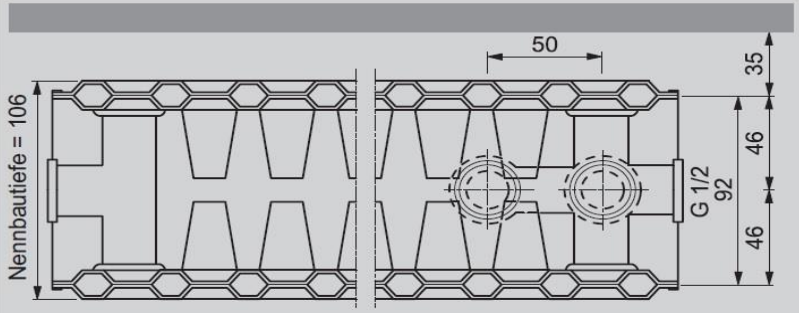
Typ 33	161		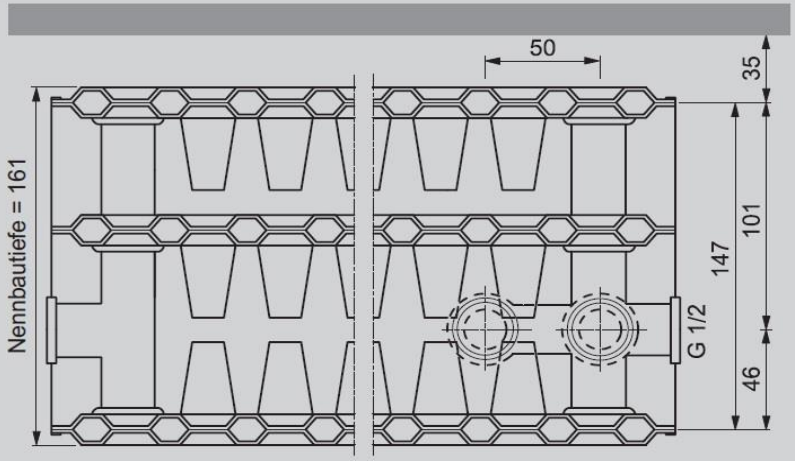

© ООО «Виссманн»

Монтажные комплекты

Монтажный комплект для компактного подключения (боковое подключение)

Монтажный комплект для вентильного подключения (нижнее подключение)

© ООО «Виссманн»

Монтаж на стене

Монтаж на стене (крепление пружинных консолей непосредственно к стене)

Регулируется 25 – 35 мм.

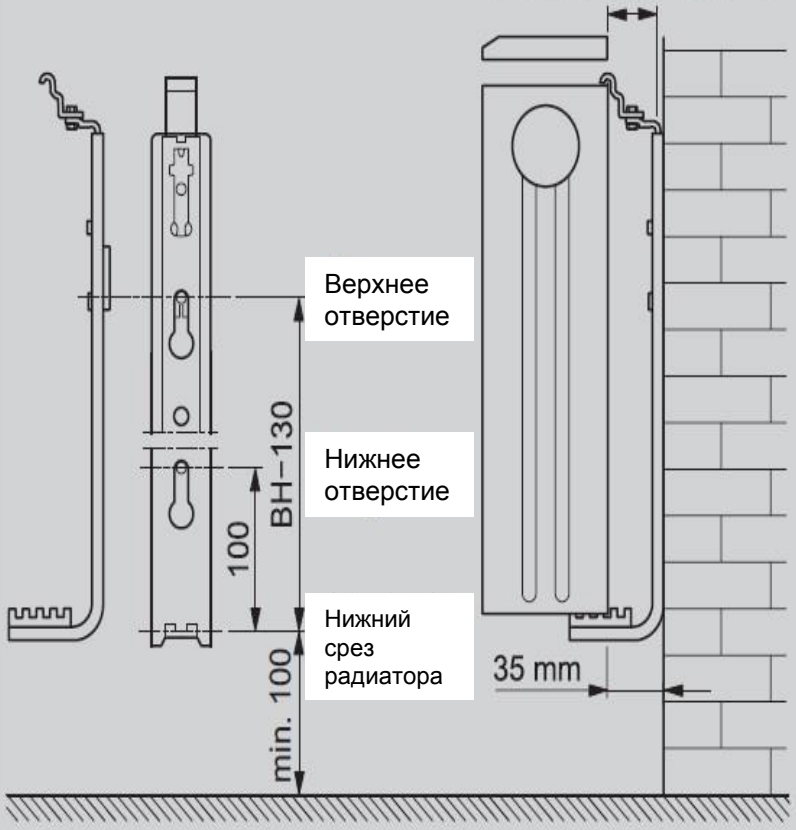

Монтаж на стене (крепление пружинных консолей при помощи анкерного комплекта)

Регулируется 25 – 35 мм.

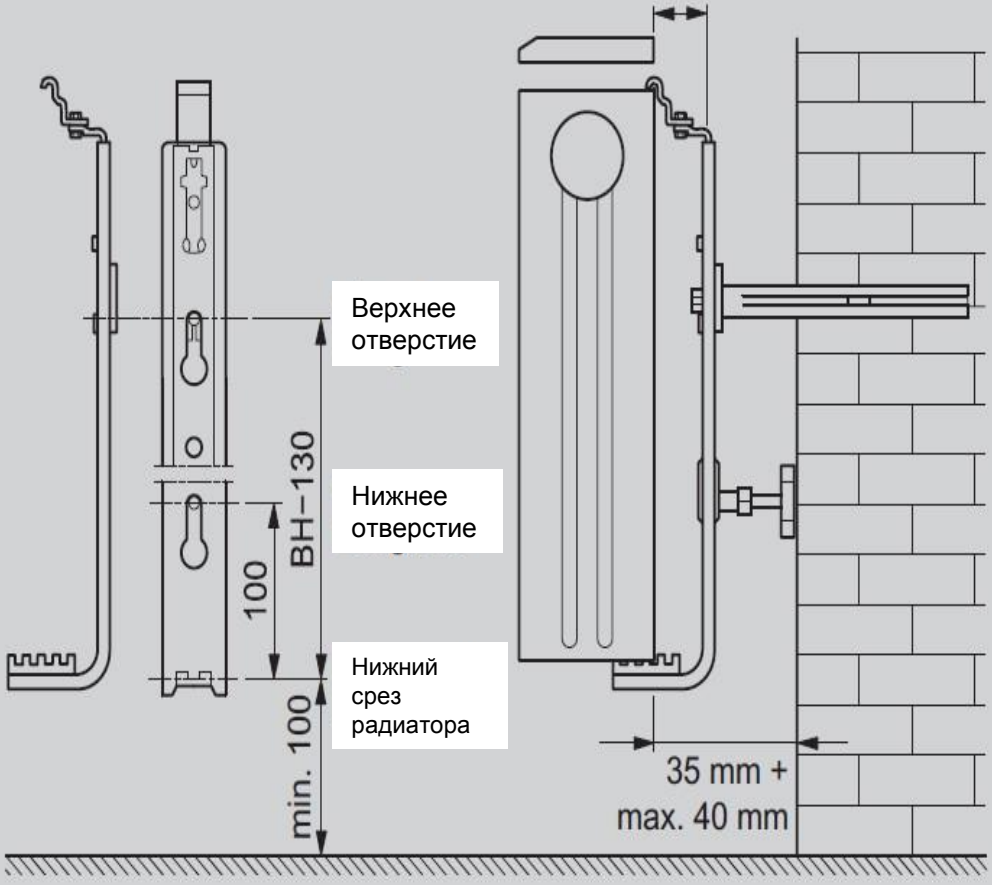

© ООО «Виссманн»

Термостатические головки Viessmann

Термостатические головки Viessmann выполнены в оригинальном дизайне

Наши преимущества

- Сделано в Германии. Радиаторы производятся в Германии на семейном предприятии с многолетней историей начиная с 1963 г.
- Продукт высокого качества из качественной стали в соответствие с европейским стандартом DC 01.
- Высокотехнологичное, постоянно совершенствующееся производство. Многоступенчатая система контроля качества. Сертификация в соответствие с ISO 9001.
- Высококачественное, долговечное лакокрасочное покрытие. Завод имеет один из лучших в Европе покрасочный цех, оснащенный современными покрасочными камерами.
- Универсальность подключения и монтажа.
- Гарантия производителя 10 лет.
- Маркировка Viessmann.

© ООО «Виссманн»